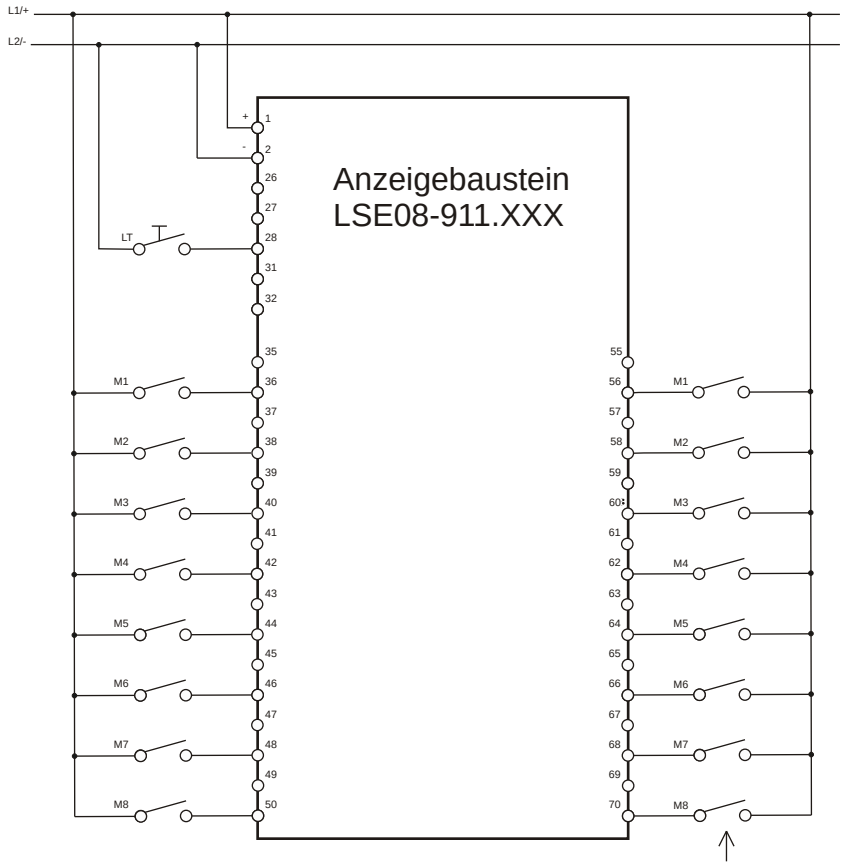

LT Lampentest
M1 - M8 Meldeeingänge

Nur bei DUO-LED für die
Ansteuerung grün verwendet

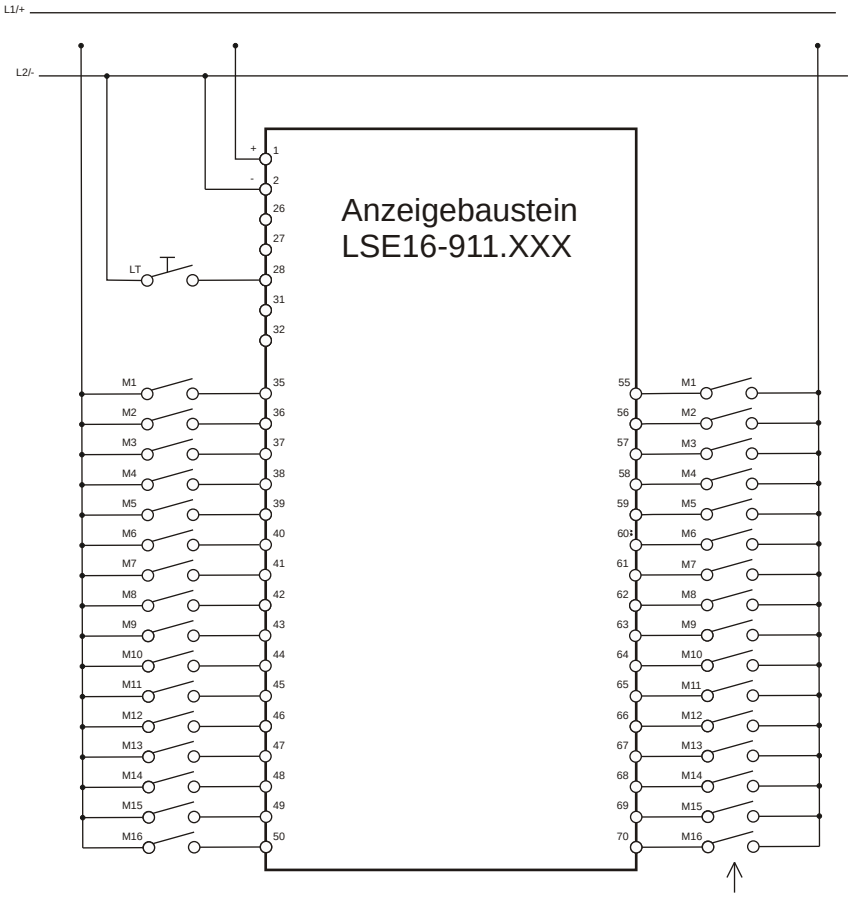

LT Lampentest
M1 - M16 Meldeeingänge

Nur bei DUO-LED für die
Ansteuerung grün verwendet

Geräte mit extern erzeugter Meldespannung

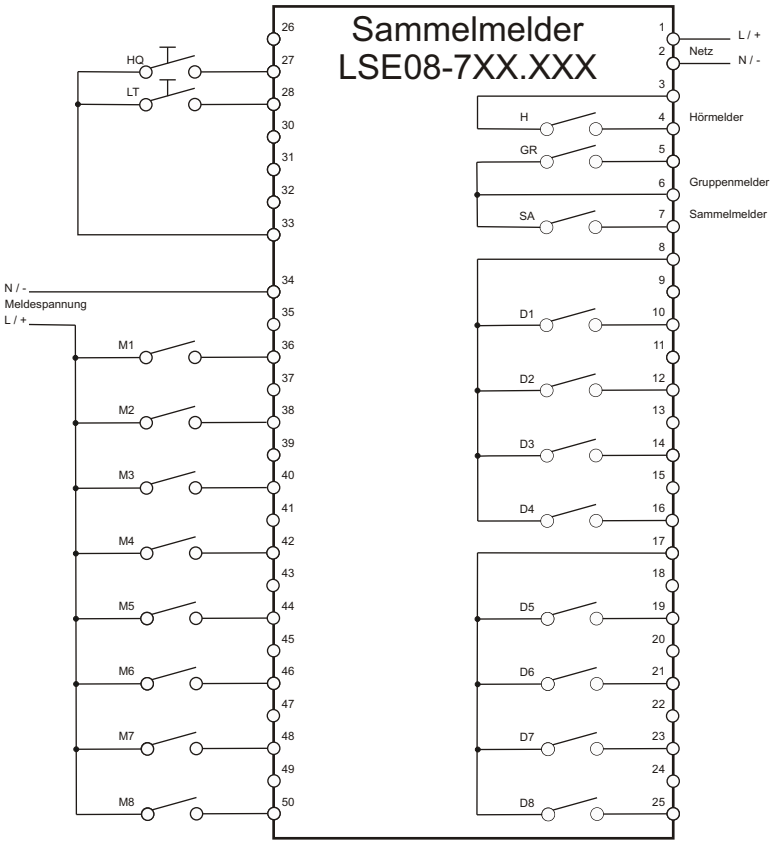

Klemmen 26 bis 32 Busverbindung bei Parallelschaltung
HQ Taste Hörmelder-/Hornquittierung
LT Taste Lampentest
H Relais Horn/Hörmelder
GR Relais Gruppenmeldung
SA Relais Sammelmeldung
M1 - M8 Meldeeingänge
D1 - D8 Ausgangsrelais den Eingängen gleicher Nr. Zugeordnet
(Nur bei Geräten mit Ausgangsrelais)

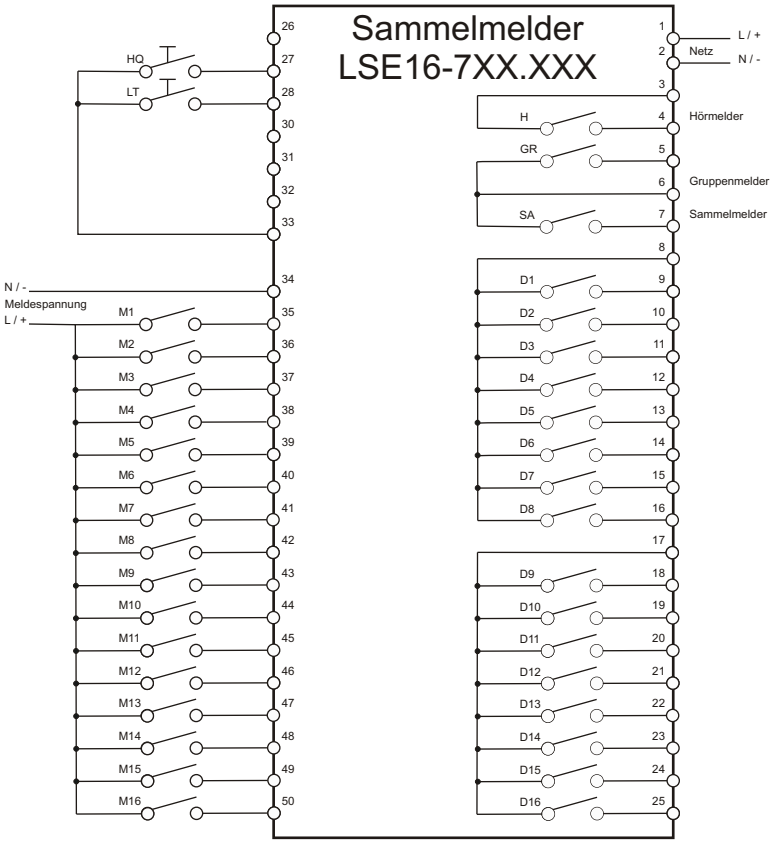

Klemmen 26 bis 32 Busverbindung bei Parallelschaltung
HQ Taste Hörmelder-/Hornquittierung
LT Taste Lampentest
H Relais Horn/Hörmelder
GR Relais Gruppenmeldung
SA Relais Sammelmeldung
M1 - M16 Meldeeingänge
D1 - D16 Ausgangsrelais den Eingängen gleicher Nr. Zugeordnet
(Nur bei Geräten mit Ausgangsrelais)

Geräte mit intern erzeugter Meldespannung

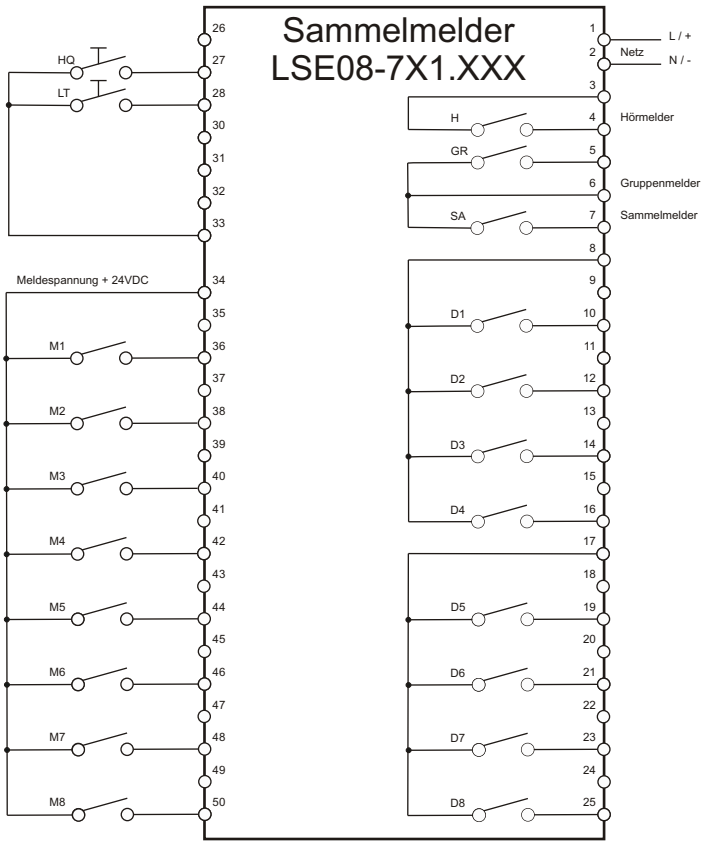

Klemmen 26 bis 32 Busverbindung bei Parallelschaltung
HQ Taste Hörmelder-/Hornquittierung
LT Taste Lampentest
H Relais Horn/Hörmelder
GR Relais Gruppenmeldung
SA Relais Sammelmeldung
M1 - M8 Meldeeingänge
D1 - D8 Ausgangsrelais den Eingängen gleicher Nr. Zugeordnet
(Nur bei Geräten mit Ausgangsrelais)

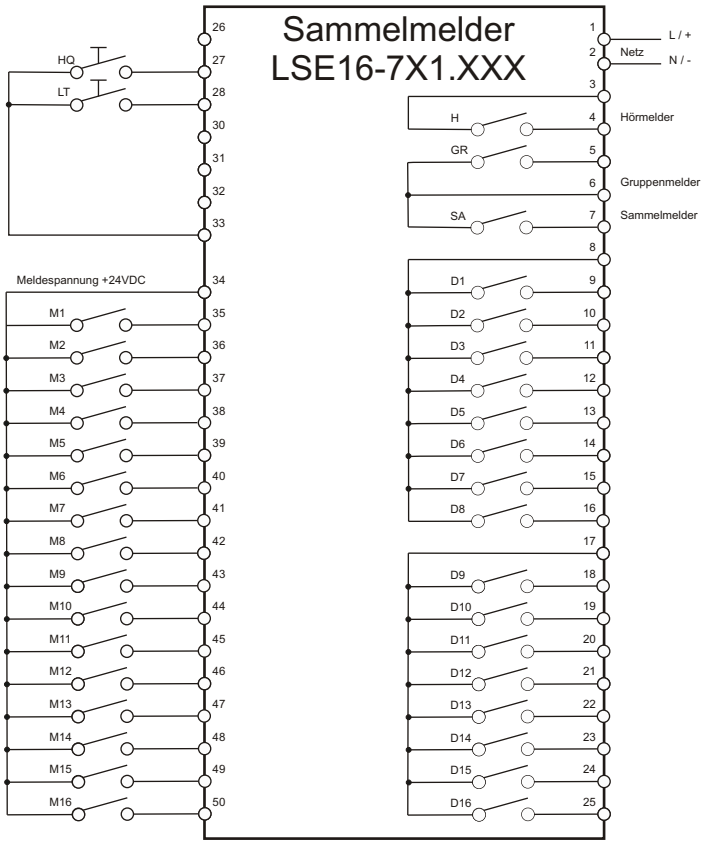

Klemmen 26 bis 32 Busverbindung bei Parallelschaltung
HQ Taste Hörmelder-/Hornquittierung
LT Taste Lampentest
H Relais Horn/Hörmelder
GR Relais Gruppenmeldung
SA Relais Sammelmeldung
M1 - M16 Meldeeingänge
D1 - D16 Ausgangsrelais den Eingängen gleicher Nr. Zugeordnet
(Nur bei Geräten mit Ausgangsrelais)

APS systems AG
Neumatt 4
CH-4626 Niederbuchsiten
Tel. +41 (0)62 389 88 88
Fax. +41 (0)62 389 88 80
www.aps-systems.ch email: systems@apsag.com

Geräte mit extern erzeugter Meldespannung

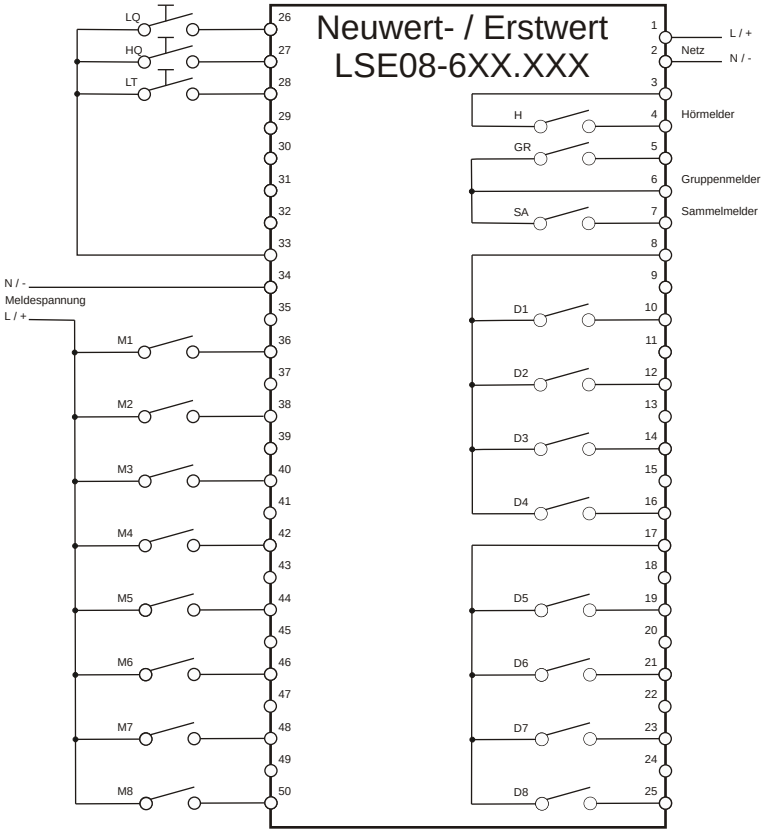

Klemmen 26 bis 32 Busverbindung bei Parallelschaltung
LQ Taste Lampenquittierung
HQ Taste Hörmelder-/Hornquittierung
LT Taste Lampentest
H Relais Horn/Hörmelder
GR Relais Gruppenmeldung
SA Relais Sammelmeldung
M1 - M8 Meldeeingänge
D1 - D8 Ausgangsrelais den Eingängen gleicher Nr. Zugeordnet
(Nur bei Geräten mit Ausgangsrelais)

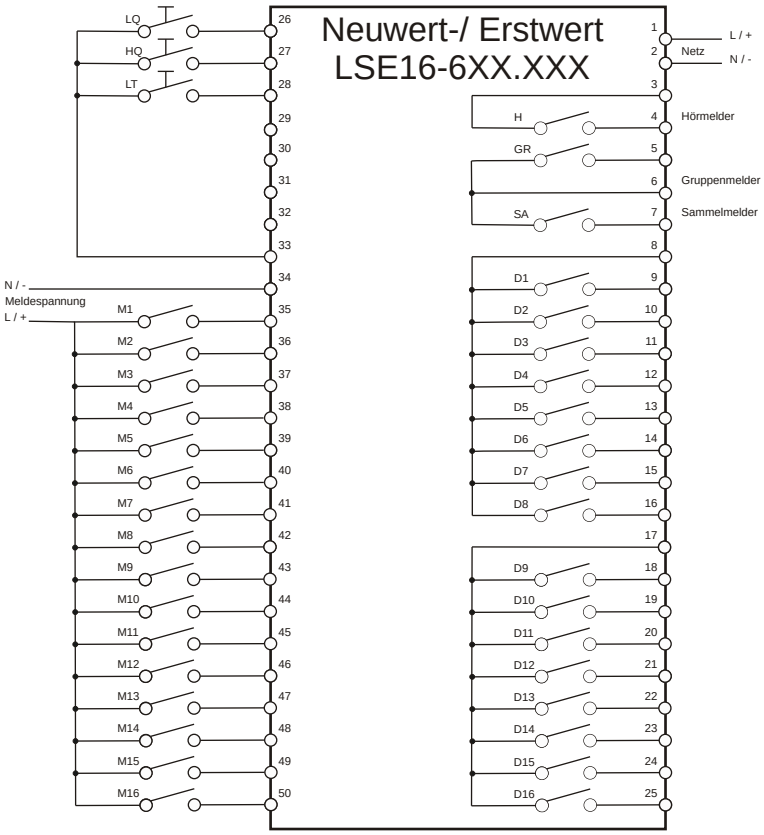

Klemmen 26 bis 33 Busverbindung bei Parallelschaltung
LQ Taste Lampenquittierung
HQ Taste Hörmelder-/Hornquittierung
LT Taste Lampentest
H Relais Horn/Hörmelder
GR Relais Gruppenmeldung
SA Relais Sammelmeldung
M1 - M16 Meldeeingänge
D1 - D16 Ausgangsrelais den Eingängen gleicher Nr. Zugeordnet
(Nur bei Geräten mit Ausgangsrelais)

Geräte mit intern erzeugter Meldespannung

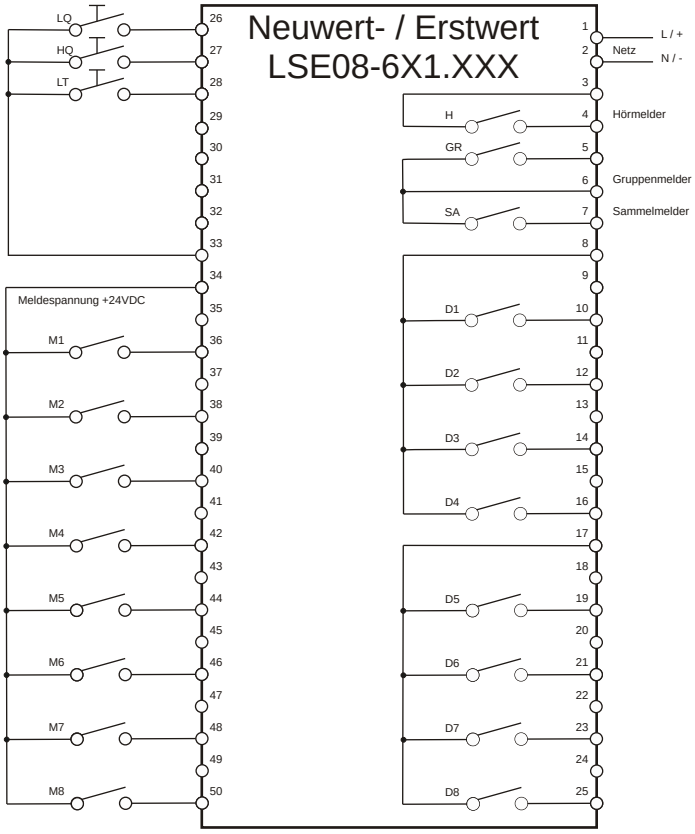

Klemmen 26 bis 32 Busverbindung bei Parallelschaltung
LQ Taste Lampenquittierung
HQ Taste Hörmelder-/Hornquittierung
LT Taste Lampentest
H Relais Horn/Hörmelder
GR Relais Gruppenmeldung
SA Relais Sammelmeldung
M1 - M8 Meldeeingänge
D1 - D8 Ausgangsrelais den Eingängen gleicher Nr. Zugeordnet
(Nur bei Geräten mit Ausgangsrelais)

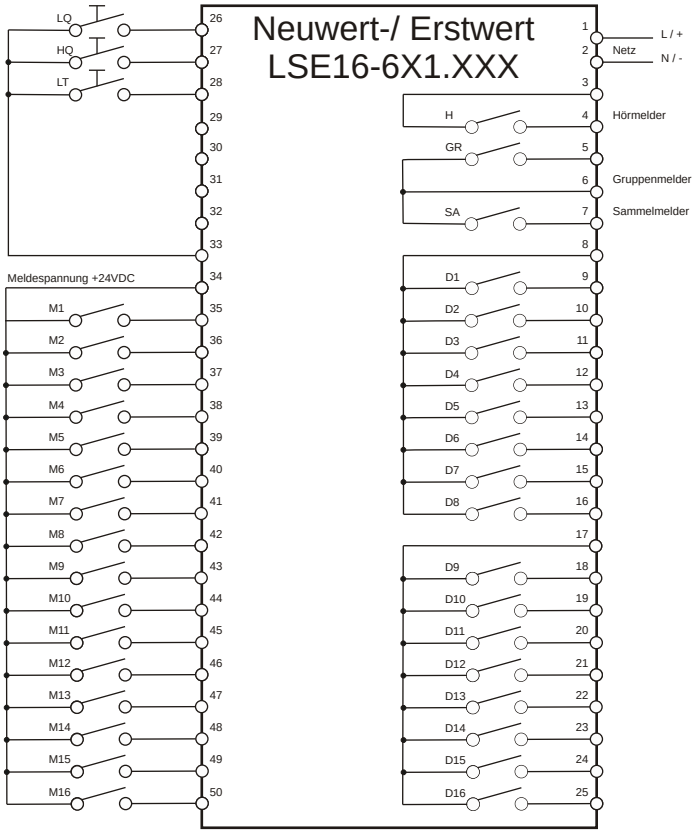

Klemmen 26 bis 33 Busverbindung bei Parallelschaltung
LQ Taste Lampenquittierung
HQ Taste Hörmelder-/Hornquittierung
LT Taste Lampentest
H Relais Horn/Hörmelder
GR Relais Gruppenmeldung
SA Relais Sammelmeldung
M1 - M16 Meldeeingänge
D1 - D16 Ausgangsrelais den Eingängen gleicher Nr. Zugeordnet
(Nur bei Geräten mit Ausgangsrelais)